МИНИСТЕРСТВО НАУКИ И ВЫСШЕГО ОБРАЗОВАНИЯ
РОССИЙСКОЙ ФЕДЕРАЦИИ
федеральное государственное бюджетное образовательное учреждение
высшего образования
МОСКОВСКИЙ ГОСУДАРСТВЕННЫЙ УНИВЕРСИТЕТ
ГЕОДЕЗИИ И КАРТОГРАФИИ
(МИИГАиК)

Факультет управления территориями
Кафедра геодезии

ДОКУМЕНТ ПОДПИСАН
ЭЛЕКТРОННОЙ ПОДПИСЬЮ

Сертификат: 5387FD2AF5B17FED816FDE9A1D4973B1
Владелец: Степанченко Алексей Леонидович
Действителен: с 21.07.2025 по 14.10.2026

«УТВЕРЖДАЮ»
Проректор
А. Л. Степанченко
16 февраля 2024 г.

РАБОЧАЯ ПРОГРАММА ДИСЦИПЛИНЫ (МОДУЛЯ)
ДИСЦИПЛИНЫ О ЗЕМЛЕ
«Б1.О.14.05 ГЕОДЕЗИЯ»

Уровень высшего образования: бакалавриат

Направление подготовки: 21.03.02 Землеустройство и кадастры

Направленность(профиль) подготовки: Управление недвижимостью и развитием территорий

Квалификация (степень) выпускника: бакалавр

Форма обучения: очная

Год набора (приема на обучение): 2024

Срок получения образования: 4 года

Объем: в зачетных единицах: 9 з.е.
в академических часах: 324 ак.ч.

Москва, 2024

Разработчики:

Старший преподаватель кафедры Геодезии Мосолкова И. Ю.

Старший преподаватель кафедры Геодезии Калинина И. В.

Рабочая программа дисциплины (модуля) составлена в соответствии с требованиями ФГОС ВО по направлению подготовки 21.03.02 Землеустройство и кадастры, утвержденного приказом Минобрнауки от 12.08.2020 № 978

Согласование и утверждение

№	Подразделение	Ответственное лицо	ФИО	Виза	Дата, протокол (при наличии)
1	факультет Управления территориями	Председатель ученого совета факультета	Зозуля В. В.	Рассмотрено	31.01.2024, № 01-24

Содержание

1. Цель и задачи освоения дисциплины (модуля)

2. Планируемые результаты обучения по дисциплине (модулю), соотнесенные с планируемыми результатами освоения образовательной программы

3. Место дисциплины в структуре ОП

4. Объем дисциплины и виды учебной работы

5. Содержание дисциплины
   5.1. Разделы, темы дисциплины и виды занятий
   5.2. Содержание разделов, тем дисциплины и формы текущего контроля

6. Оценочные материалы текущего контроля

7. Оценочные материалы промежуточной аттестации

8. Порядок проведения промежуточной аттестации

9. Материально-техническое и учебно-методическое обеспечение дисциплины
   9.1. Перечень основной и дополнительной учебной литературы
   9.2. Профессиональные базы данных и ресурсы «Интернет», к которым обеспечивается доступ обучающихся
   9.3. Программное обеспечение и информационно-справочные системы, используемые при осуществлении образовательного процесса по дисциплине
   9.4. Оборудование и технические средства обучения

10. Методические указания по освоению дисциплины (модуля)

1. Цель и задачи освоения дисциплины (модуля)

Цель освоения дисциплины - изучение получения измерительной пространственной информации о физической поверхности Земли, отображения физической поверхности Земли или отдельных ее территорий на планах и картах, осуществления координатно-временной привязки объектов на физической поверхности Земли, построения цифровых моделей местности, организации и осуществления работ по сбору и распространению геопространственных данных как на территории Российской Федерации в целом, так и на отдельных ее регионах

Задачи изучения дисциплины:

- формирование понятий о методах создания топографически планов, планово-высотного геодезического обеспечения и выполнения геодезических измерений, их основных этапов и особенностях применения;
- освоение навыков формирования, получения и обработки данных о физической поверхности земли для создания топографических планов и карт и использование их при реализации проектов в составе рабочей команды;
- изучение технологий геодезических работ при топографических работах, а также по методам получения пространственной информации о поверхности Земли для оценки ситуации и рельефа территорий;
- обучение применению полученные знания в практической деятельности, решая практические задачи согласно требованиям нормативных документов.

2. Планируемые результаты обучения по дисциплине (модулю), соотнесенные с планируемыми результатами освоения образовательной программы

Компетенции, индикаторы и результаты обучения

ОПК-2 Способен выполнять проектные работы в области землеустройства и кадастров с учетом экономических, экологических, социальных и других ограничений

ОПК-2.1 Использует знание алгоритма организации выполнения работ в процессе проектной деятельности в землеустройстве и кадастрах

Знать:

ОПК-2.1/Зн1 алгоритмы организации и последовательности выполнения проектных работ в землеустройстве и кадастрах недвижимости

Уметь:

ОПК-2.1/Ум1 учитывать экономические, экологические и социальные ограничения при подготовке землеустроительных и кадастровых проектов

Владеть:

ОПК-2.1/Нв1 навыком эффективного планирования и управления проектом в соответствии с установленными нормами и стандартами

ОПК-2.2 Формулирует цели выполнения работ и предлагает пути их достижения при организации производства и управлении в профессиональной сфере

Знать:

ОПК-2.2/Зн1 принципы постановки целей и определения приоритетов в землеустроительной и кадастровой деятельности

Уметь:

ОПК-2.2/Ум1 формулировать конкретные задачи и предлагать эффективные способы их решения

Владеть:

ОПК-2.2/Нв1 навыком грамотного руководства производственными процессами и управления персоналом в профессиональной сфере

ОПК-2.3 Осуществляет сбор исходных данных для составления научно-технической, проектной и служебной документации

Знать:

ОПК-2.3/Зн1 источники и методы сбора исходных данных для землеустроительной и кадастровой документации

Уметь:

ОПК-2.3/Ум1 организовать эффективный сбор и обработку необходимых сведений

Владеть:

ОПК-2.3/Нв1 навыком точного и полного формирования исходных данных для дальнейшей подготовки научной, технической и служебной документации

ОПК-2.4 Выбирает соответствующие программные продукты или их части для решения конкретных профессиональных задач

Знать:

ОПК-2.4/Зн1 специализированные программные комплексы и приложения, используемые в землеустройстве и кадастрах недвижимости

Уметь:

ОПК-2.4/Ум1 подобрать оптимальное программное обеспечение для выполнения конкретной профессиональной задачи

Владеть:

ОПК-2.4/Нв1 навыком уверенной работы с различными информационными системами и программами, необходимыми специалисту-землеустроителю

ОПК-2.5 Демонстрирует навыки автоматизированного проектирования технологических процессов в землеустройстве и кадастрах

Знать:

ОПК-2.5/Зн1 основы автоматизированного проектирования и программного обеспечения, используемого в землеустройстве и кадастрах недвижимости

Уметь:

ОПК-2.5/Ум1 применять компьютерные системы для моделирования и проектирования землеустроительных и кадастровых процессов

Владеть:

ОПК-2.5/Нв1 навыком автоматизированного проектирования с использованием специализированных программных комплексов и оборудования

ОПК-2.6 Владеет навыками разработки и составления отдельных научно-технических, проектных и служебных документов, оформления научно-технических отчетов, обзоров, публикаций по результатам выполненных работ

Знать:

ОПК-2.6/Зн1 требования и стандарты оформления землеустроительной и кадастровой документации

Уметь:

ОПК-2.6/Ум1 разрабатывать и оформлять научно-технические отчёты, аналитические обзоры и публикации

Владеть:

ОПК-2.6/Нв1 навыком составления проектной и служебной документации, соответствующей нормам и правилам землеустроительной деятельности

ОПК-2.7 Владеет современными технологиями и геоинформационными системами для оформления научно-технических отчетов, обзоров, публикаций, рецензий в области землеустройства и кадастров

Знать:

ОПК-2.7/Зн1 современные технологии и программное обеспечение для оформления документов в землеустройстве и кадастрах недвижимости

Уметь:

ОПК-2.7/Ум1 пользоваться специализированными геопространственными системами и инструментами визуализации данных

Владеть:

ОПК-2.7/Нв1 навыком создания качественных научно-технических отчетов, статей и обзоров с использованием цифровых технологий и картографических сервисов

ОПК-4 Способен проводить измерения и наблюдения обрабатывать и представлять полученные результаты с применением информационных технологий и прикладных аппаратно-программных средств

ОПК-4.1 дает оценку необходимости корректировки или устранения традиционных подходов при проектировании технологических процессов землеустроительных и кадастровых работ

Знать:

ОПК-4.1/Зн1 традиционные и современные методы измерений и наблюдений в землеустройстве и кадастрах недвижимости

Уметь:

ОПК-4.1/Ум1 анализировать необходимость внесения изменений в технологические процессы землеустроительных и кадастровых работ

Владеть:

ОПК-4.1/Нв1 навыком применения информационных технологий и аппаратно-программных средств для обработки и представления измеренных данных

ОПК-4.2 определяет на профессиональном уровне особенности работы различных типов оборудования, информационных технологий и прикладных аппаратно-программных средств и выявляет недостатки их в работе

Знать:

ОПК-4.2/Зн1 технические характеристики и назначение современного оборудования и ПО в землеустройстве и кадастрах недвижимости

Уметь:

ОПК-4.2/Ум1 выявлять неисправности и несоответствия в работе приборов и программных продуктов

Владеть:

ОПК-4.2/Нв1 навыком диагностики недостатков и выбора оптимальной конфигурации оборудования и программных средств для конкретных задач

ОПК-4.3 демонстрирует знания о современных геоинформационных системах, информационно-телекоммуникационных технологиях и моделировании в землеустройстве и кадастре

Знать:

ОПК-4.3/Зн1 возможности и преимущества современных ГИС, телекоммуникационных технологий и моделирования в землеустройстве и кадастрах недвижимости

Уметь:

ОПК-4.3/Ум1 применять цифровые технологии для анализа пространственных данных и создания информационной инфраструктуры территории

Владеть:

ОПК-4.3/Нв1 навыком использования ГИС и цифровых платформ для эффективного решения профессиональных задач в землеустроительной и кадастровой деятельности

ОПК-4.4 демонстрирует знания проведения измерений и наблюдений, обработки и представления полученных результатов с применением информационных технологий и прикладных аппаратно-программных средств

Знать:

ОПК-4.4/Зн1 методы и технологии измерений и наблюдений в землеустройстве и кадастрах недвижимости

Уметь:

ОПК-4.4/Ум1 проводить замеры, обрабатывать и анализировать полученные данные с помощью компьютерных программ и технических устройств

Владеть:

ОПК-4.4/Нв1 навыком наглядного представления обработанных результатов в цифровой и графической форме с использованием современных IT-инструментов

ОПК-4.5 демонстрирует навыки сбора и обработки материалов инженерных изысканий, наземной и аэрокосмической пространственной информации о состоянии окружающей среды и земельных ресурсов

Знать:

ОПК-4.5/Зн1 методы и технологии сбора и обработки данных инженерных изысканий и пространственной информации

Уметь:

ОПК-4.5/Ум1 получать и обрабатывать наземные и аэрокосмические данные о землепользовании и экологии территорий

Владеть:

ОПК-4.5/Нв1 навыком комплексной оценки состояния окружающей среды и земельных ресурсов с использованием современной аппаратуры и информационных технологий

ОПК-4.6 демонстрирует навыки установления и (или) уточнения на местности границ объектов землеустройства

Знать:

ОПК-4.6/Зн1 методы и технологии определения границ участков и объектов недвижимости

Уметь:

ОПК-4.6/Ум1 применять современное геодезическое оборудование и приборы для точной фиксации границ

Владеть:

ОПК-4.6/Нв1 навыком проведения полевых работ и камеральной обработки данных для закрепления границ объектов землеустройства

3. Место дисциплины в структуре ОП

Дисциплина (модуль) Б1.О.14.05 «Геодезия» относится к обязательной части образовательной программы и изучается в семестре(ах): 1, 2, 3.

В процессе изучения дисциплины студент готовится к решению типов задач профессиональной деятельности, предусмотренных ФГОС ВО и образовательной программой.

4. Объем дисциплины (модуля) и виды учебной работы

Период обучения	Общая трудоемкость (часы)	Общая трудоемкость (ЗЕТ)	Лекционные занятия (часы)	Практические занятия (часы)	Самостоятельная работа (часы)	Промежуточная аттестация (часы)
1 семестр	108	3	36	36	36	Зачет с оценкой
2 семестр	108	3	34	34	40	Зачет с оценкой
3 семестр	108	3	16	32	24	Экзамен (36)
Всего	324	9	86	102	100	36

5. Содержание дисциплины (модуля)

5.1. Разделы, темы дисциплины и виды занятий

(часы промежуточной аттестации не указываются)

Наименование раздела, темы	Всего	Лекционные занятия	Практические занятия	Самостоятельная работа	Планируемые результаты обучения, соотнесенные с результатами освоения программы
Раздел 1. Общие сведения по геодезии	**72**	**24**	**24**	**24**	ОПК-2.1 ОПК-2.2 ОПК-2.3 ОПК-2.4 ОПК-2.5 ОПК-2.6 ОПК-2.7 ОПК-4.1 ОПК-4.2 ОПК-4.3 ОПК-4.4 ОПК-4.5 ОПК-4.6
Тема 1.1. Предмет геодезии	9	3	2	4	
Тема 1.2. Топографические карты	33	11	12	10	
Тема 1.3. Начальные сведения из теории ошибок измерений	30	10	10	10	
Раздел 2. Геодезические измерения на местности	**62**	**20**	**20**	**22**	ОПК-2.1 ОПК-2.2 ОПК-2.3 ОПК-2.4

Тема 2.1. Геометрическое нивелирование	36	12	12	12	ОПК-2.5 ОПК-2.6 ОПК-2.7 ОПК-4.1 ОПК-4.2 ОПК-4.3 ОПК-4.4 ОПК-4.5 ОПК-4.6
Тема 2.2. Изучение угломерных инструментов	26	8	8	10	
Раздел 3. Методы создания геодезического обоснования съемки	**39**	**12**	**12**	**15**	ОПК-2.1 ОПК-2.2 ОПК-2.3 ОПК-2.4 ОПК-2.5 ОПК-2.6 ОПК-2.7 ОПК-4.1 ОПК-4.2 ОПК-4.3 ОПК-4.4 ОПК-4.5 ОПК-4.6
Тема 3.1. Съемочное обоснование – тахеометрический ход	39	12	12	15	
Раздел 4. Крупномасштабные топографические съемки	**43**	**14**	**14**	**15**	ОПК-2.1 ОПК-2.2 ОПК-2.3 ОПК-2.4 ОПК-2.5 ОПК-2.6 ОПК-2.7 ОПК-4.1 ОПК-4.2 ОПК-4.3 ОПК-4.4 ОПК-4.5 ОПК-4.6
Тема 4.1. Тахеометрическая съемка	43	14	14	15	
Раздел 5. Геодезическая основа: развитие высотных сетей сгущения	**16**	**4**	**4**	**8**	ОПК-2.1 ОПК-2.2 ОПК-2.3 ОПК-2.4 ОПК-2.5 ОПК-2.6 ОПК-2.7 ОПК-4.1 ОПК-4.2 ОПК-4.3 ОПК-4.4 ОПК-4.5 ОПК-4.6
Тема 5.1. Нивелирование III класса	16	4	4	8	
Раздел 6. Геодезическая основа: развитие плановых сетей сгущения	**26**	**6**	**12**	**8**	ОПК-2.1 ОПК-2.2 ОПК-2.3 ОПК-2.4 ОПК-2.5 ОПК-2.6 ОПК-2.7

Тема 6.1. Привязочные работы в полигонометрии 4 класса и 1 разряда	26	6	12	8	ОПК-2.7 ОПК-4.1 ОПК-4.2 ОПК-4.3 ОПК-4.4 ОПК-4.5 ОПК-4.6
Раздел 7. Создание геодезического обоснования для крупномасштабных топографических съемок	**30**	**6**	**16**	**8**	ОПК-2.1 ОПК-2.2 ОПК-2.3 ОПК-2.4 ОПК-2.5 ОПК-2.6 ОПК-2.7
Тема 7.1. Проект обоснования съемки М 1:5000	30	6	16	8	ОПК-4.1 ОПК-4.2 ОПК-4.3 ОПК-4.4 ОПК-4.5 ОПК-4.6
Итого	**288**	**86**	**102**	**100**	

5.2. Содержание разделов, тем дисциплин и формы текущего контроля

Раздел 1. Общие сведения по геодезии

Тема 1.1. Предмет геодезии

Значение геодезии в народном хозяйстве и обороне страны. Историческая справка о развитии геодезии. Понятие о форме и размерах Земли. Метод проекций. План, карта и профиль местности. Аэрофотоснимок. Космический снимок, его использование. Единицы мер, применяемые в геодезии. Определение положения точек земной поверхности: географические и прямоугольные координаты, высоты точек местности.

Текущий контроль

Вид (форма) контроля
Расчетно-графическая работа

Тема 1.2. Топографические карты

Масштабы: численный, линейный, поперечный, переходный. Точность масштаба. Условные знаки. Разграфка и номенклатура топографических карт. Понятие о системе плоских зональных прямоугольных координат. Координатная сетка на топографических картах.

Ориентирование. Истинный азимут и дирекционный угол линии. Румб. Сближение меридианов. Магнитный азимут линии. Склонение магнитной стрелки. Зависимость между ориентирующими углами. Ориентирование листа топографической карты с помощью буссоли. Связь между углами поворота хода и дирекционными углами его сторон. Понятие об автономных системах ориентирования

Рельеф местности и его изображение на топографических картах. Основные формы рельефа местности. Требования, предъявляемые к изображению рельефа. Сущность метода горизонталей. Свойства горизонталей. Понятие о цифровой модели рельефа. Крутизна и направление ската. Решение задач по топографической карте.

Текущий контроль

Вид (форма) контроля

Расчетно-графическая работа

Тема 1.3. Начальные сведения из теории ошибок измерений

Задачи теории ошибок измерений. Виды ошибок измерений. Свойства случайных ошибок. Критерии оценки точности результатов измерений. Средние квадратичные ошибки функций измеренных величин. Арифметическая средина и ее средняя квадратичная ошибка. Обработка ряда равноточных измерений. Неравноточные измерения. Понятие веса. Общая арифметическая средина. Средняя квадратичная ошибка единицы веса.

Текущий контроль

Вид (форма) контроля
Расчетно-графическая работа

Раздел 2. Геодезические измерения на местности

Тема 2.1. Геометрическое нивелирование

.Принцип геометрического нивелирования.
Сущность и способы геометрического нивелирования. Устройство и классификация нивелиров и реек по ГОСТ. Исследование, поверки и юстировка нивелиров и реек. Лазерные нивелиры и фотоэлектрические рейки. Влияние кривизны Земли и вертикальной рефракции на геометрическое нивелирование. Источники ошибок при геометрическом нивелировании и меры ослабления их влияния. Точность геометрического нивелирования.
Влияние кривизны Земли и вертикальной рефракции на результаты тригонометрического нивелирования. Производство работ и точность тригонометрического нивелирования.

Текущий контроль

Вид (форма) контроля
Расчетно-графическая работа

Тема 2.2. Изучение угломерных инструментов

Принцип измерения горизонтальных и вертикальных углов. Приборы для измерения углов. Конструктивная и оптическая схема теодолита. Основные части теодолита: лимб, отсчетные приспособления, зрительная труба, уровни. Классификация теодолитов по ГОСТ. Требования, предъявляемые к теодолиту. Устройство и теория вертикального круга. Исследования, поверки и юстировка теодолита. Измерение горизонтальных и вертикальных углов. Источники ошибок при измерении углов и меры борьбы с ними. Точность измерений.

Текущий контроль

Вид (форма) контроля
Расчетно-графическая работа

Раздел 3. Методы создания геодезического обоснования съемки

Тема 3.1. Съемочное обоснование – тахеометрический ход

Понятие о высотной и плановой государственной геодезической сети СНГ и методах ее построения. Закрепление и обозначение на местности геодезической сети: центры, знаки, репера. Электронные тахеометры, особенности применения. Теодолитные и тахеометрические ходы. Назначение ходов. Закрепление точек хода. Организация, производство работ и контроль измерений, привязка ходов к пунктам государственной геодезической сети. Камеральная обработка результатов полевых измерений.

Текущий контроль

Вид (форма) контроля
Выполнение раздела курсовой работы/проекта

Раздел 4. Крупномасштабные топографические съемки

Тема 4.1. Тахеометрическая съемка

Составление топографического плана участка местности.
Полевые и камеральные работы при производстве теодолитной и тахеометрической съемок. Контроль. Составление планов. Способы интерполирования горизонталей. Принципиальная технологическая схема автоматизированных крупномасштабных съемок.

Текущий контроль

Вид (форма) контроля
Расчетно-графическая работа

Раздел 5. Геодезическая основа: развитие высотных сетей сгущения

Тема 5.1. Нивелирование III класса

Требования, предъявляемые к нивелирным ходам и сетям. Организация и производство работ. Точность нивелирования. Уравнивание нивелирных ходов и сетей приближенными способами. Нивелирование III класса. Нивелирование поверхности. Способы нивелирования поверхности. Вычисление высот.

Текущий контроль

Вид (форма) контроля
Расчетно-графическая работа

Раздел 6. Геодезическая основа: развитие плановых сетей сгущения

Тема 6.1. Привязочные работы в полигонометрии 4 класса и 1 разряда

Требования, предъявляемые к полигонометрическим ходам и сетям 4 класса, 1 и 2 разряда. Предрасчет точности. Методы линейных измерений в полигонометрии. Светодальномерная полигонометрия. Устройство и теория топографических светодальномеров. Измерение и вычисление длин линий. Угловые измерения в полигонометрии. Устройство точных теодолитов. Понятие об электронных теодолитах. Способы измерения углов. Источники ошибок, пути ослабления их влияния. Трехштативная система измерения углов. Расчет точности угловых измерений. Привязочные работы в полигонометрии. Способы привязки. Снесение координат с вершины знака на землю. Прямая и обратная засечки. Определение положения двух точек по двум данным. Расчет точности положения определяемых пунктов.

Текущий контроль

Вид (форма) контроля
Расчетно-графическая работа

Раздел 7. Создание геодезического обоснования для крупномасштабных топографических съемок

Тема 7.1. Проект обоснования съемки М 1:5000

Назначение и виды съемок. Требования к точности съемок. Государственная геодезическая основа. Геодезические сети сгущения. Съемочное обоснование. Расчет и оценка точности съемочного обоснования. Уравнительные вычисления в полигонометрии. Уравнивание полигонометрических ходов. Критерии вытянутости хода. Оценка точности положения конечной точки хода. Полигонометрические сети. Комбинированная и стереотопографическая съемки. Этапы работ при аэрофототопографической съемке. Технологическая схема производства съемки. Полевые работы при комбинированной съемке. Высотные съемочные ходы и сети. Съемка рельефа, дешифрирование и досъемка контуров на фотоплане. Полевые работы при стереотопографической съемке. Точность привязки. Дешифрирование аэрокосмических снимков.

Текущий контроль

Вид (форма) контроля
Расчетно-графическая работа

6. Порядок проведения промежуточной аттестации

Порядок проведения промежуточной аттестации регламентируется локальными нормативными актами Университета:

- Положением о формах, периодичности, порядке текущего контроля успеваемости и промежуточной аттестации обучающихся по основным образовательным программам высшего образования – программам бакалавриата, программам специалитета, программам магистратуры в федеральном государственном бюджетном образовательном учреждении высшего образования «Московский государственный университет геодезии и картографии», п.6 «Организация и проведение промежуточной аттестации».
- Положением о порядке осуществления образовательного процесса, проведения текущего контроля успеваемости и промежуточной аттестации обучающихся с применением электронного обучения и дистанционных образовательных технологий в федеральном государственном бюджетном образовательном учреждении высшего образования «Московский государственный университет геодезии и картографии», п.8 «Проведение промежуточной аттестации с применением ЭО и ДОТ».

Промежуточная аттестация: Зачет с оценкой, 1 семестр.

Зачёт проводится в виде опроса согласно выдаваемому заранее списку вопросов для подготовки к зачёту и работам, выполнявшимся в рамках текущего контроля. Задаётся 3 вопроса. Оценка "удовлетворительно" выставляется, если возможно зачесть ответ на один из вопросов, "хорошо" - на два вопроса, "отлично" - на все вопросы. На усмотрение преподавателя зачёт также может проводиться в виде тестирования согласно выдаваемому заранее списку вопросов для подготовки к зачёту и работам, выполнявшимся в рамках текущего контроля. В таком случае оценка "удовлетворительно" выставляется при определении системой более 40% правильных ответов, "хорошо" - более 60%, "отлично" - более 80%. При проведении оценивания в ходе промежуточной аттестации преподаватель может учитывать результаты текущего контроля.

Промежуточная аттестация: Зачет с оценкой, 2 семестр.

Зачёт проводится в виде опроса согласно выдаваемому заранее списку вопросов для подготовки к зачёту и работам, выполнявшимся в рамках текущего контроля. Задаётся 3 вопроса. Оценка "удовлетворительно" выставляется, если возможно зачесть ответ на один из вопросов, "хорошо" - на два вопроса, "отлично" - на все вопросы. На усмотрение преподавателя зачёт также может проводиться в виде тестирования согласно выдаваемому заранее списку вопросов для подготовки к зачёту и работам, выполнявшимся в рамках текущего контроля. В таком случае оценка "удовлетворительно" выставляется при

определении системой более 40% правильных ответов, "хорошо" - более 60%, "отлично" - более 80%. При проведении оценивания в ходе промежуточной аттестации преподаватель может учитывать результаты текущего контроля.

Промежуточная аттестация: Экзамен, 3 семестр.

Список тем (теоретических вопросов) для подготовки к экзамену выдаётся студентам заранее. Накануне экзамена проводится также консультация, на которой рассматриваются практические задания, которые будут в экзаменационных билетах. Количество вопросов и заданий в билете также определяется экзаменатором и объявляется на консультации. Обычно 3 (2 вопроса и 1 задание) или 2 (1 вопрос и 1 задание). Возможно также содержание в билетах только теоретических вопросов. На экзамене обучающийся вытягивает билет и готовится отвечать на него в течение часа, по истечении которого экзаменатор вызывает отвечать обучающихся по очереди согласно порядку, в котором они тянули билеты. Если обучающийся отказывается отвечать после того, как его вызвали, ему выставляется оценка "неудовлетворительно". Такая же оценка выставляется, если обучающемуся невозможно зачесть ответ ни на один вопрос/задание его экзаменационного билета. Оценка "отлично" выставляется, если засчитаны все ответы. "Хорошо" – если один ответ не зачтён. "Удовлетворительно" – если не зачтены два ответа из трёх. В последнем случае, если в билете лишь 2 вопроса/задания, 3-ий задаётся экзаменатором после ответов обучающимся на оба вопроса/задания экзаменационного билета (вопрос берётся из списка тем для подготовки к экзамену). Также экзаменатор может задать наводящий вопрос по теме ответа в случае, если затрудняется в его оценке (зачесть / не зачесть). При проведении оценивания в ходе промежуточной аттестации преподаватель может учитывать результаты текущего контроля.

7. Оценочные материалы текущего контроля

Раздел 1. Общие сведения по геодезии

Контролируемые ИДК: ОПК-2.1 ОПК-2.2 ОПК-2.3 ОПК-2.4 ОПК-2.5 ОПК-2.6 ОПК-2.7 ОПК-4.1 ОПК-4.2 ОПК-4.3 ОПК-4.4 ОПК-4.5 ОПК-4.6

Тема 1.1. Предмет геодезии

Форма контроля/оценочное средство: Расчетно-графическая работа

Вопросы/Задания:

1. Пользуясь линейным масштабом карты, определить расстояния между точками, указанными на карте М 1:10000
2. Определить те же расстояния, пользуясь поперечным масштабом
3. Определить длину участка с наибольшим уклоном и величину уклона

Тема 1.2. Топографические карты

Форма контроля/оценочное средство: Расчетно-графическая работа

Вопросы/Задания:

1. Что называется азимутом линии?
2. В каких пределах изменяется румб?
3. Измерить дирекционные углы направлений.

Тема 1.3. Начальные сведения из теории ошибок измерений

Форма контроля/оценочное средство: Расчетно-графическая работа

Вопросы/Задания:

1. Перечислить критерии точности, используемые при оценке точности ряда многократных измерений.
2. Каким свойством обладают уклонения от среднего арифметического?
3. Перечислите свойства случайных ошибок.

Раздел 2. Геодезические измерения на местности

Контролируемые ИДК: ОПК-2.1 ОПК-2.2 ОПК-2.3 ОПК-2.4 ОПК-2.5 ОПК-2.6 ОПК-2.7 ОПК-4.1 ОПК-4.2 ОПК-4.3 ОПК-4.4 ОПК-4.5 ОПК-4.6

Тема 2.1. Геометрическое нивелирование

Форма контроля/оценочное средство: Расчетно-графическая работа

Вопросы/Задания:

1. В чем разница между трубами внешнего и внутреннего фокусирования?
2. Какому условию должны удовлетворять нивелиры любой конструкции?
3. . Вычислить горизонт инструмента по известному отсчету по рейке, установленной в задней точке с известной высотой.

Тема 2.2. Изучение угломерных инструментов

Форма контроля/оценочное средство: Расчетно-графическая работа

Вопросы/Задания:

1. Принцип измерения горизонтального угла.
2. Перечислить основные геометрические условия, которым должен удовлетворять теодолит любой конструкции.
3. Как оцифрован вертикальный круг теодолита 3Т5КП?
4. Выполнить процедуру ориентирования лимба.
5. Выполнить процедуру центрирования, горизонтирования теодолита.

Раздел 3. Методы создания геодезического обоснования съемки

Контролируемые ИДК: ОПК-2.1 ОПК-2.2 ОПК-2.3 ОПК-2.4 ОПК-2.5 ОПК-2.6 ОПК-2.7 ОПК-4.1 ОПК-4.2 ОПК-4.3 ОПК-4.4 ОПК-4.5 ОПК-4.6

Тема 3.1. Съемочное обоснование – тахеометрический ход

Форма контроля/оценочное средство: Выполнение раздела курсовой работы/проекта

Вопросы/Задания:

1. Определить коллимационную ошибку.
2. Выполнить измерение горизонтального угла полным приемом.
3. Как выполняется измерение горизонтального угла теодолитом 2Т30П?
4. Перечислите поверки основных геометрических условий теодолита.

Раздел 4. Крупномасштабные топографические съемки

Контролируемые ИДК: ОПК-2.1 ОПК-2.2 ОПК-2.3 ОПК-2.4 ОПК-2.5 ОПК-2.6 ОПК-2.7 ОПК-4.1 ОПК-4.2 ОПК-4.3 ОПК-4.4 ОПК-4.5 ОПК-4.6

Тема 4.1. Тахеометрическая съемка

Форма контроля/оценочное средство: Расчетно-графическая работа

Вопросы/Задания:

1. Что такое полярная система координат, как она реализуется в процессе измерений при топографической съемке?
2. Существуют ли контроли полевых измерений в топографической съемке?
3. Укажите ошибки абриса.

Раздел 5. Геодезическая основа: развитие высотных сетей сгущения

Контролируемые ИДК: ОПК-2.1 ОПК-2.2 ОПК-2.3 ОПК-2.4 ОПК-2.5 ОПК-2.6 ОПК-2.7 ОПК-4.1 ОПК-4.2 ОПК-4.3 ОПК-4.4 ОПК-4.5 ОПК-4.6

Тема 5.1. Нивелирование III класса

Форма контроля/оценочное средство: Расчетно-графическая работа

Вопросы/Задания:

1. Указать недостатки и ошибки схемы нивелирного хода

Раздел 6. Геодезическая основа: развитие плановых сетей сгущения

Контролируемые ИДК: ОПК-2.1 ОПК-2.2 ОПК-2.3 ОПК-2.4 ОПК-2.5 ОПК-2.6 ОПК-2.7 ОПК-4.1 ОПК-4.2 ОПК-4.3 ОПК-4.4 ОПК-4.5 ОПК-4.6

Тема 6.1. Привязочные работы в полигонометрии 4 класса и 1 разряда

Форма контроля/оценочное средство: Расчетно-графическая работа

Вопросы/Задания:

1. Как на местности организовать работы по снесению координат с вершины знака на землю?

2. Расскажите о способах контроля угловых измерений при решении многократной обратной засечки.

3. Опишите принципиальное решение задачи Ганзена.

Раздел 7. Создание геодезического обоснования для крупномасштабных топографических съемок

Контролируемые ИДК: ОПК-2.1 ОПК-2.2 ОПК-2.3 ОПК-2.4 ОПК-2.5 ОПК-2.6 ОПК-2.7 ОПК-4.1 ОПК-4.2 ОПК-4.3 ОПК-4.4 ОПК-4.5 ОПК-4.6

Тема 7.1. Проект обоснования съемки М 1:5000

Форма контроля/оценочное средство: Расчетно-графическая работа

Вопросы/Задания:

1. Определите географические координаты листа карты М 1:25000 с указанной номенклатурой.

2. Укажите номенклатуры листов М 1: 5000, попадающие на лист карты М 1:25000 с указанной номенклатурой

3. Рассчитайте количество маршрутов фотографирования на территорию проектируемых геодезических работ для указанных: масштаба фотографирования, процентов продольного и поперечного перекрытия аэрофотоснимков

8. Оценочные материалы промежуточной аттестации

1 семестр, Зачет с оценкой

Контролируемые ИДК: ОПК-2.1 ОПК-4.1 ОПК-2.2 ОПК-4.2 ОПК-2.3 ОПК-4.3 ОПК-2.4 ОПК-4.4 ОПК-2.5 ОПК-4.5 ОПК-2.6 ОПК-4.6 ОПК-2.7

Вопросы/Задания:

1. Вычислить склонение магнитной стрелки δ, если истинный азимут Аи = 61° ′, Ам = 67° (ответ представить в виде цифры, размерность "угловые градусы" не указывать, точку в конце ответа не ставить).

2. В данной зоне прямой и обратный дирекционные углы различаются на

1. 180° +γ
2. 180°+δ – γ
3. 180° +δ
4. 180°

3. В данной зоне прямой и обратный дирекционные углы различаются на

1. 180° +γ
2. 180°+δ – γ
3. 180° +δ
4. 180°

4. В случае увеличения крутизны ската расстояние между горизонталями… (ответ представить в виде одного слова (глагола), написать слово со строчной (маленькой) буквы, в конце ответа точку не ставить).

5. Дирекционный угол равен 56° . Чему равен румб?
(Ответ представить в виде числа, размерность "градусы" не указывать, четверть не указывать, в конце ответа точку не ставить.)

6. Как называется геодезическая задача определения дирекционного угла и расстояния между двумя пунктами, если заданы плоские прямоугольные координаты этих пунктов?
(Ответ представить в виде двух слов в именительном падеже, первое слово написать со строчной (маленькой) буквы, в конце ответа точку не ставить.)

7. Как называется плоский угол, который отсчитывается по ходу часовой стрелки от северного направления осевого меридиана или линии ему параллельной и направлением данной линии и изменяется от 0° до 360°? (Ответ представить в виде двух слов в именительном падеже, первое слово написать со строчной (маленькой) буквы, в конце ответа точку не ставить.)

8. Как называется принятая в СССР и Российской Федерации система высот? (Ответ представить одним словом в именительном падеже с прописной (большой) буквы, точку в конце ответа не ставить.)

9. Какие румбы существуют?

1. 34°
2. 123°
3. 56°
4. 327°

10. Какие формы рельефа изображены на рисунке?

1. 34°
2. 123°
3. 56°
4. 327°

11. Какие формы рельефа изображены на рисунке?

1. Котловина
2. Лощина
3. Гора

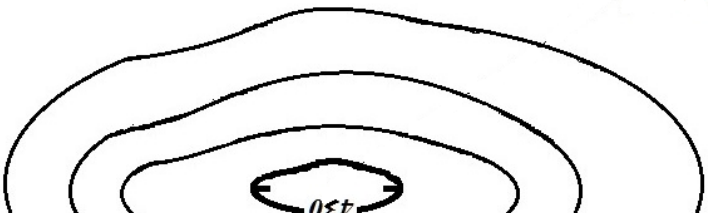

12. При использовании проекции Гаусса-Крюгера в шестиградусной зоне сближение меридианов может принимать значения

1. +0°32'
2. -6°31'
3. +8°00'
4. -1°47'

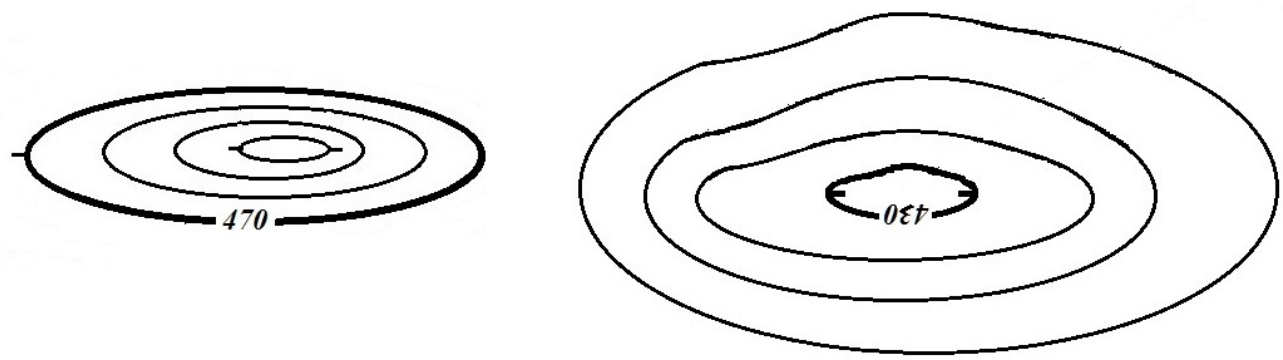

13. Чему равно значение координаты X на экваторе шестиградусной зоны в проекции Гаусса-Крюгера? (Ответ представить цифрой в метрах, в конце ответа точку не ставить.)

14. Что такое легенда карты?

1. Приведение содержания устаревших карт в соответствие с современным состоянием местности.
2. Совокупность изображенных на карте основных элементов местности.
3. Система использованных на карте условных обозначений и текстовых пояснений к ним.
4. Изображение рельефа с обычным картографическим изображением всех остальных элементов содержания карт.

2 семестр, Зачет с оценкой

Контролируемые ИДК: ОПК-2.1 ОПК-4.1 ОПК-2.2 ОПК-4.2 ОПК-2.3 ОПК-4.3 ОПК-2.4 ОПК-4.4 ОПК-2.5 ОПК-4.5 ОПК-2.6 ОПК-4.6 ОПК-2.7

Вопросы/Задания:

15. Вычислить склонение магнитной стрелки δ, если истинный азимут Аи = 61° ′, Ам = 67° (ответ представить в виде цифры, размерность "угловые градусы" не указывать, точку в конце ответа не ставить).

16. В основу разграфки топографических карт в РФ положен лист карты масштаба... (указать представить в виде численного масштаба, например, 1:10000, точку в конце ответа не ставить).

17. Вертикальными углами являются

1. Угол наклона
2. Зенитное расстояние
3. Угол поля зрения

18. Для ослабления влияния угла наклона оси вращения зрительной трубы теодолита на величину измеренного угла необходимо выполнять измерения при двух положениях… (ответ представить в виде одного слова, слово написать со строчной (маленькой) буквы в родительном падеже, в конце ответа точку не ставить).

19. Для ослабления остаточного влияния невыполнения главного условия нивелира выполняют

1. Нивелирование вперед
2. Нивелирование из середины
3. Последовательное нивелирование
4. Тригонометрическое нивелирование

20. Как называется погрешность равная углу отличия от перпендикулярности визирной оси и оси вращения зрительной трубы теодолита называется...(ответ представить в виде двух слов в именительном падеже, первое слово написать со строчной (маленькой) буквы, использовать понятие погрешности, в конце ответа точку не ставить).

21. Как называется устройство, которое автоматически приводит визирную ось зрительной трубы нивелира или отсчетную систему вертикального круга теодолита в рабочее положение? (Ответ представить в виде одного слова в именительном падеже, слово написать со строчной (маленькой) буквы, в конце ответа точку не ставить).

22. Компарирование – это

1. Установка в створе измеряемой линии визирных вех
2. Один из способов горизонтальной съемки
3. Процесс сравнения величины рабочего мерного прибора с эталоном, в результате определяется его действительная длина
4. Выполнение юстировки

23. Между двумя точками местности нитяным дальномером измерено расстояние D=145, 3 м. Угол наклона линии местности равен -6°. Вычислить горизонтальное проложение линии местности с использованием указанной формулы. (Ответ представить в виде числа с одним знаком после запятой, размерность "м" не указывать, в конце ответа точку не ставить.)

24. Нивелир Н-3. На рисунке цифрой 9 обозначен

1. Наводящий винт
2. Диоптрийное кольцо
3. Элевационный винт
4. Фокусировочный винт

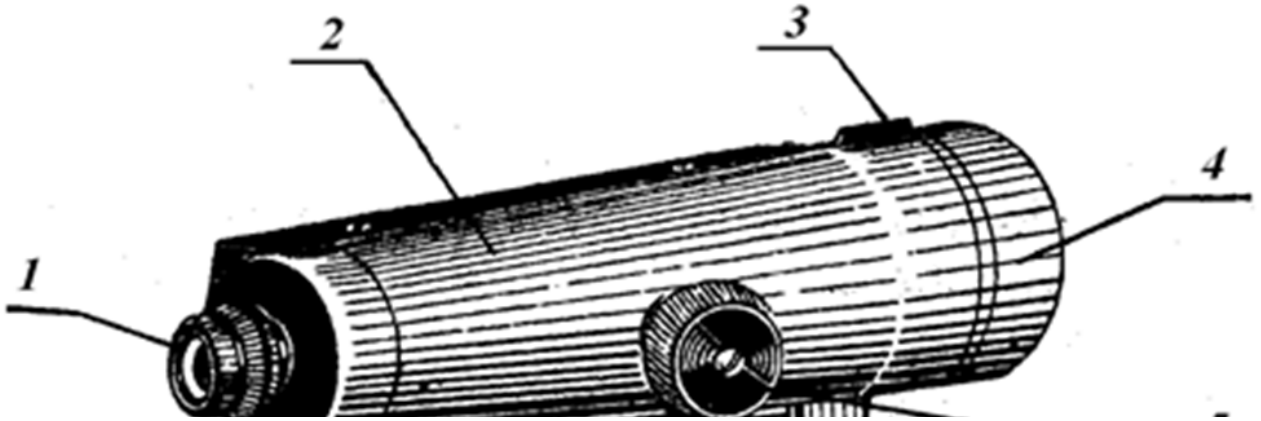

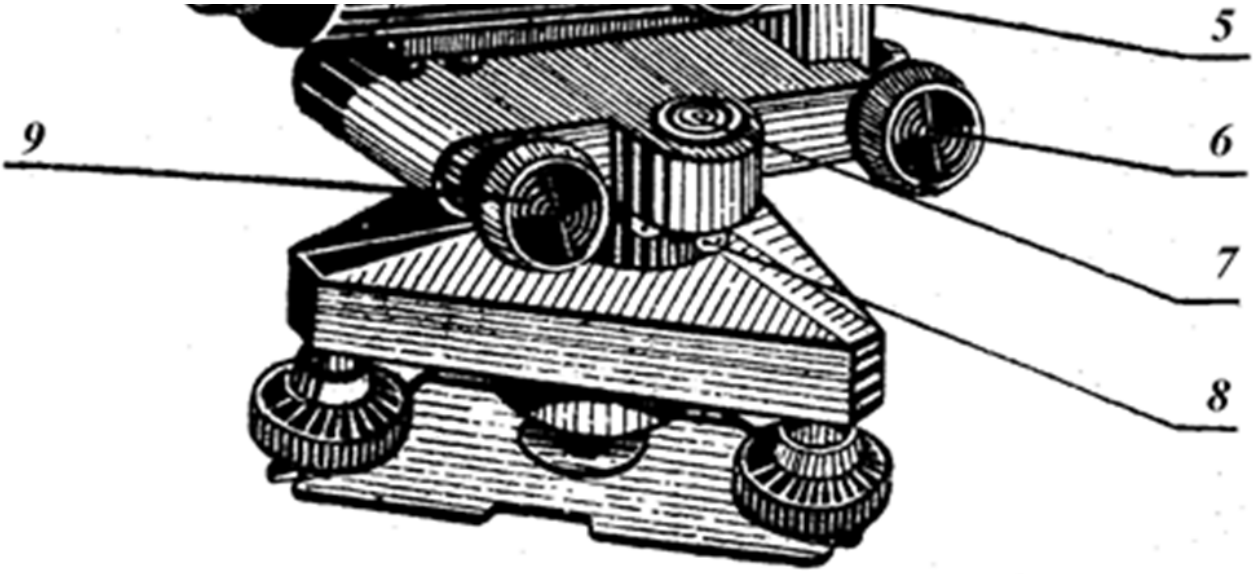

25. Нивелир Н-3. На рисунке цифрой 9 обозначен

1. Наводящий винт
2. Диоптрийное кольцо
3. Элевационный винт
4. Фокусировочный винт

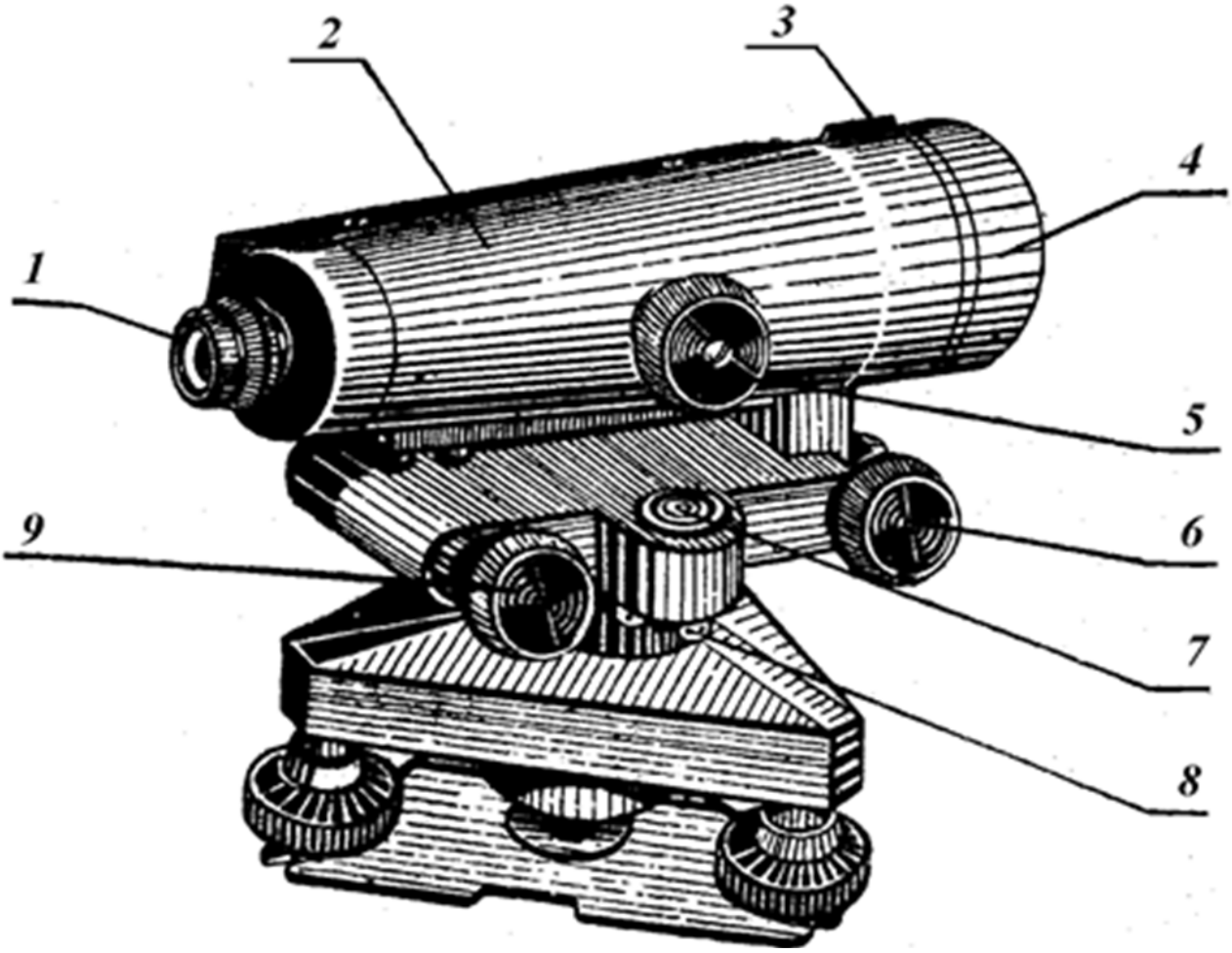

3 семестр, Экзамен

Контролируемые ИДК: ОПК-2.1 ОПК-4.1 ОПК-2.2 ОПК-4.2 ОПК-2.3 ОПК-4.3 ОПК-2.4 ОПК-4.4 ОПК-2.5 ОПК-4.5 ОПК-2.6 ОПК-4.6 ОПК-2.7

Вопросы/Задания:

34. Поверки электронного тахеометра.

Условие: ось вращения зрительной трубы должна быть……оси вращения тахеометра. Какое слово пропущено? (Слово написать со строчной (маленькой) буквы, окончание слова - буква а, в конце ответа точку не ставить.)

35. Полигонометрия - это

1. Метод определения превышений между пунктами
2. Метод определения планового положения пунктов
3. Метод определения площади полигонов
4. Метод определения силы тяжести на пунктах

36. При выполнении геометрического нивелирования из середины исключается влияние

1. Кривизны Земли
2. Вертикальной рефракции
3. Горизонтальной рефракции

37. При выполнении геометрического нивелирования какое положение занимает визирная ось зрительной тубы нивелира? (ответ представить в виде двух слов в именительном падеже, первое слово написать со строчной (маленькой) буквы, в конце ответа точку не ставить).

38. При выполнении измерения углов способом круговых приемов замыкание горизонта выполняется для

1. Контроля углов наклона
2. Контроля зенитных расстояний
3. Учета изменения положения лимба в горизонтальной плоскости
4. Уменьшения влияния систематических погрешностей делений лимба

39. Прокладывается ход нивелирования III класса с использованием нивелира Н-3. Укажите очередность наблюдений на станции.

1. Делают отсчёт (при пузырьке в нуль-пункте) по средней нити по красной стороне передней рейки.
2. Наводят трубу на красную сторону задней рейки, приводят пузырёк уровня в нуль-пункт и делают отсчёт по средней нити.
3. Наводят трубу на чёрную сторону задней рейки, приводят пузырёк уровня в нуль-пункт и делают отсчёты по средней и дальномерным нитям.
4. Наводят трубу на чёрную сторону передней рейки, приводят пузырёк уровня в нуль-пункт и делают отсчёты по средней и дальномерным нитям.

40. Цифровой нивелир Leica Geosystems серии Sprinter 150M. Укажите назначение значка на экране дисплея.

1. Подсветка ЖК-дисплея выключена
2. Предупреждение о выключенном компенсаторе
3. Активировано усреднение результатов измерений

41. Цифровой нивелир Leica Geosystems серии Sprinter 150M. Укажите соответствие обозначений и режимов работы

MEAS - Настройки
ADJ - Режим измерения
TRK - Режим поверок и юстировок
SET - Режим слежения

42. Чему равна предельная невязка нивелирного хода III класса длиной 9, 0 км? (Ответ представить в виде целого числа в мм, размерность "мм" не указывать, в конце ответа точку не ставить.)

43. Что такое рекогносцировка?
1. Выбор технической документации
2. Выбор приборов для производства работ
3. Осмотр и обследование местности для производства работ

9. Материально-техническое и учебно-методическое обеспечение дисциплины

9.1. Перечень основной и дополнительной учебной литературы

Основная литература

1. Селиханович В.Г. Геодезия: Учебник. Часть 2. / В.Г. Селиханович. - 2-е изд. стереот. - ООО ИД "Альянс", 2006, перепечатка с издания 1981.. - 544 - 5-903034-02-0. - Текст: непосредственный.

2. Кузнецов П.Н. Геодезия. Часть 1: Учебник для вузов. / П.Н. Кузнецов. - Издательство Картгеоцентр- Геодезиздат, 2002. - 341 - 5-86066-049-9. - Текст: непосредственный.

Дополнительная литература

1. Практикум по геодезии : Учебное пособие для вузов / В.В. Баканова, Я.Я. Каркалин, Г.К. Павлова, М.С. Черемисин; Баканова В.В., Каркалин Я.Я., Павлова Г.К., Черемисин М.С. ; Под ред. В.В. Бакановой. - 3-е изд., стереот. перепечатка с издания 1983 г. - Издательский Дом "Альянс", 2007. - 456 - 978-5-903034-17-8. - Текст: непосредственный.

2. Селиханович В.Г. Практикум по геодезии: Учебное пособие / В.Г. Селиханович, В.П. Козлов, Г.П. Логинова; Селиханович В.Г., Козлов В.П., Логинова Г.П.; Под ред. В.Г. Селиханович. - 2-е изд. стереот. - ООО ИД "Альянс", 2006 Перепечатка с издания 1978. - 382 - 5-903034-05-5. - Текст: непосредственный.

9.2. Профессиональные базы данных и ресурсы «Интернет», к которым обеспечивается доступ обучающихся

Профессиональные базы данных

1. https://www.garant.ru - Информационно-правовой портал "Гарант"
2. www.znanium.com - Коллекция электронных версий изданий (книг, журналов, статей и пр.), сгруппированных по тематическим и целевым признакам

Ресурсы «Интернет»

Не используются.

9.3. Программное обеспечение и информационно-справочные системы, используемые при осуществлении образовательного процесса по дисциплине

Перечень программного обеспечения
(обновление производится по мере появления новых версий программы)

Не используется.

Перечень информационно-справочных систем
(обновление выполняется еженедельно)
Не используется.

9.4. Оборудование и технические средства обучения

Специализированная лаборатория
Интерактивная панель - 2 шт.
Кронштейн для приборов - 16 шт.
Меловая доска - 2 шт.

10. Методические указания по освоению дисциплины (модуля)

С целью успешного освоения данного предмета студенту необходимо выполнять домашние работы по указанным преподавателям темам и представленным на занятиях материалам. Для более успешного выполнения работы студенту предлагается использование учебно-методических материалов, соответствующих указанной теме.

Самостоятельная работа студентов описывается и регулируется:

- Методическими рекомендациями по дисциплине:

Таран В.В., Владимирова М.Р., Швец С.В., Калинина И.В. Проектирование планово-высотного геодезического обоснования для составления карт и планов крупных масштабов. - М.: МИИГАиК, 2019. - 72 с.

Таран В.В., Владимирова М.Р., Швец С.В. Изучение устройства теодолита 3Т2КП. Исследования, поверки и юстировка теодолита. Измерение горизонтальных углов способом круговых приемов. - М.: МИИГАиК, 2014. - 44 с.

Таран, В.В., Владимирова М.Р., Курченко Л.А., Швец С.В. Оптические и цифровые нивелиры. Геометрическое нивелирование III и IV классов. — М.: МИИГАиК, 2020. — 54 с.

- Методическими рекомендациями по организации самостоятельной работы студентов МИИГАиК.

Описание возможностей изучения дисциплины лицами с ОВЗ и инвалидами

При необходимости обучения студентов-инвалидов и лиц с ограниченными возможностями здоровья аудиторные занятия могут быть заменены или дополнены изучением полнотекстовых лекций, презентаций, видео- и аудиоматериалов в электронной информационно-образовательной среде (ЭИОС) университета. Индивидуальные задания подбираются в адаптированных к ограничениям здоровья формах (письменно или устно, в форме презентаций). Выбор методов обучения зависит от их доступности для инвалидов и лиц с ограниченными возможностями здоровья.

Рабочая программа дисциплины для инвалидов и лиц с ограниченными возможностями здоровья разрабатывается индивидуально с учетом особенностей психофизического развития, индивидуальных возможностей и состояния здоровья таких обучающихся.